Формат	Зона	Поз.	Обозначение	Наименование	Кол.	Примечание
				Документация		
А4			УН-99-08	Сборочный чертеж		
				Сборочные единицы		
		1	УН-99-07	Рама	1	
				Детали		
А4		2	УН-99-02	Ось	1	
А4		3	УН-99-03	Седло	1	
А4		4	УН-99-04	Коромысло	1	
А4		5	УН-99-05	Гайка	1	
				Стандартные изделия		
		10		Гайка М5 ГОСТ5916-70	1	
		11		Гайка М8 ГОСТ5916-70	1	
		14		Шайба 5 ГОСТ11371-78	1	
		15		Шайба 8 ГОСТ11371-78	1	

Первое применение | Справочный N | Подп. и дата | Инв. N дубл. | Взам. инв. N | Подп. и дата | Инв. N подл.

УН-99-08

Изм.	Лист	N докум.	Подп.	Дата	Клапан	Лит.	Лист	Листов
Разраб.		Жукова		01.08.06			1	
Пров.								
Утв.								

Первое применение | Справочный N | Подп. и дата | Инв. N дубл. | Взам. инв. N | Подп. и дата | Инв. N подл.

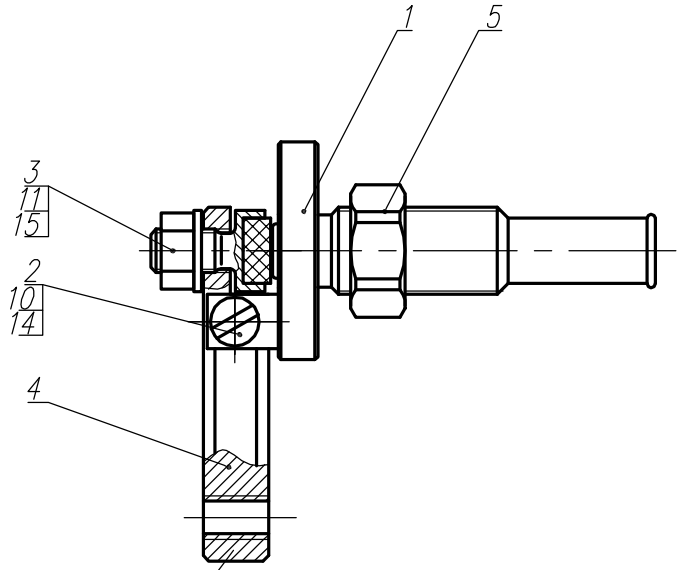

Коромысло вращается свободно и без заеданий

УН-99-08

Изм.	Лист	N докум.	Подп.	Дата	Клапан поплавковый сборочный чертеж	Лит.	Масса	Масшт.
Разраб.		Малышев		29.08.01				1:1
Пров.						Лист	Листов 1	
Утв.								